Bitrerubinetterie Srl
- www.bitrerubinetterie.com -

Art. 425.38

Rubinetto a galleggiante in plastica 3/8" attacco basso

Plastic float tap 3/8" bottom connection

RUBINETTO DI CARICO SILENZIATO
AD ATTACCO BASSO
PER CASSETTE IN CERAMICA

SILENCED CORNER VALVE,
BOTTON CONNECTION,
FOR CERAMIC FLUSH CISTERNS

Rubinetto a galleggiante ad attacco basso silenziato, universale per cassette monoblocco in ceramica.
Di facile installazione e regolazione, adatto sia come prima installazione che per il ripristino.
Resiste ad una pressione di lavoro da 0,10 a 20 bar

Silenced float valve bottom connection, universal for ceramic monoblock flush cisterns.
Easy to install and adjust, suitable both first installation and for repair or renawal.
withstanding working pressure from 0,10 to 20 bar

Disegno tecnico

Technical drawing

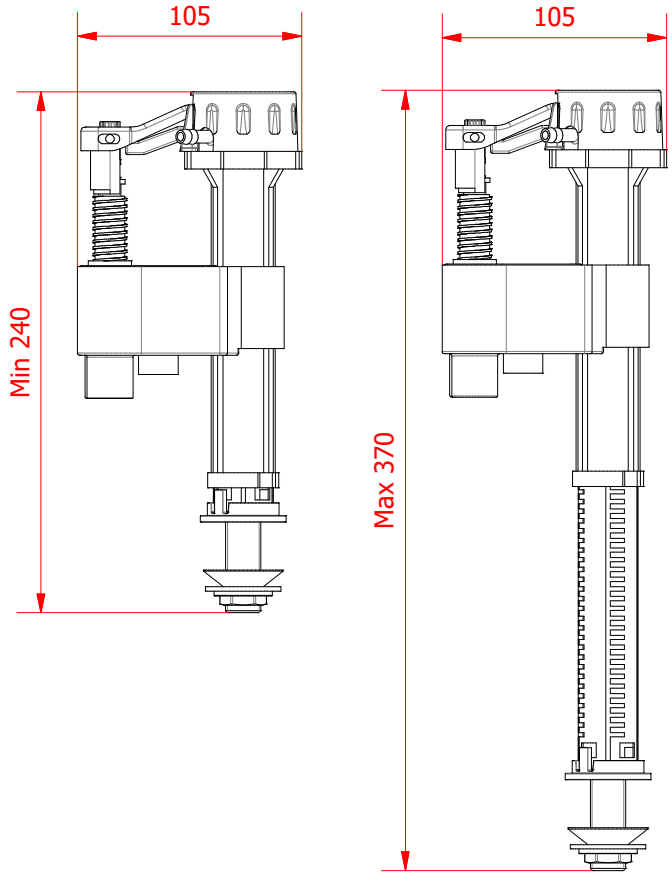

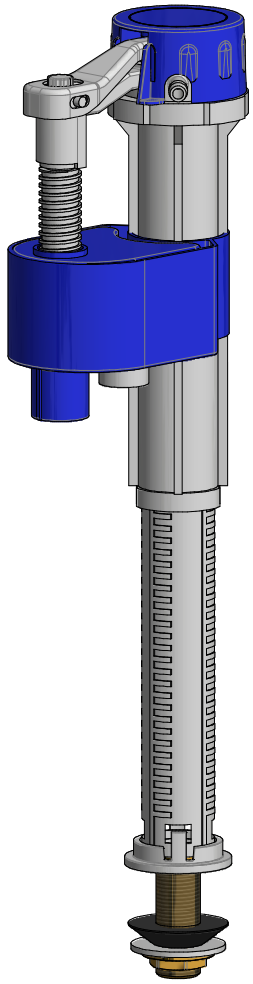

- La migliore scelta per uno scarico silenzioso
  - *The best choise for a silent drain*
- Rubinetto galleggiante con rumorosità inferiore a 8 db
  - *Float valve with operating noise lower than 8 db*
- Adatto per cassette in ceramica monoblocco
  - *Suitable for monoblock ceramic flush cisterns*
- Chiusura idraulica
  - *Hydraulic closing*
- Funzionamento da 0,10 a 20 bar
  - *Operating pressure: from 0,10 to 20 bar*

Made in **Italy**

BITRErubinetterie s.r.l. - Via Monte Fenera,17 13018 Valduggia (VC) Italy
Tel. +39 0163 48052 Fax. +39 0163 48225 info@bitrerubinetterie.it

REV. 00